UK / FR Stuart M3A3

Kleuren / Farben / colors:
- Humbrol 11, 21, 33, 53, 60, 110, 155

- **Mengverhoudingen:**
  *** = veel / viel / much
  ** = evenveel / gleich / equal
  * = weinig / wenig / a little

- Lijm resin en messing onderdelen met seconde-lijm (cyanoacrylaat).
- Zum verkleben verwenden Sie Cyanoacrylate.
- Glue resin and brass parts with Cyanoacrylate.

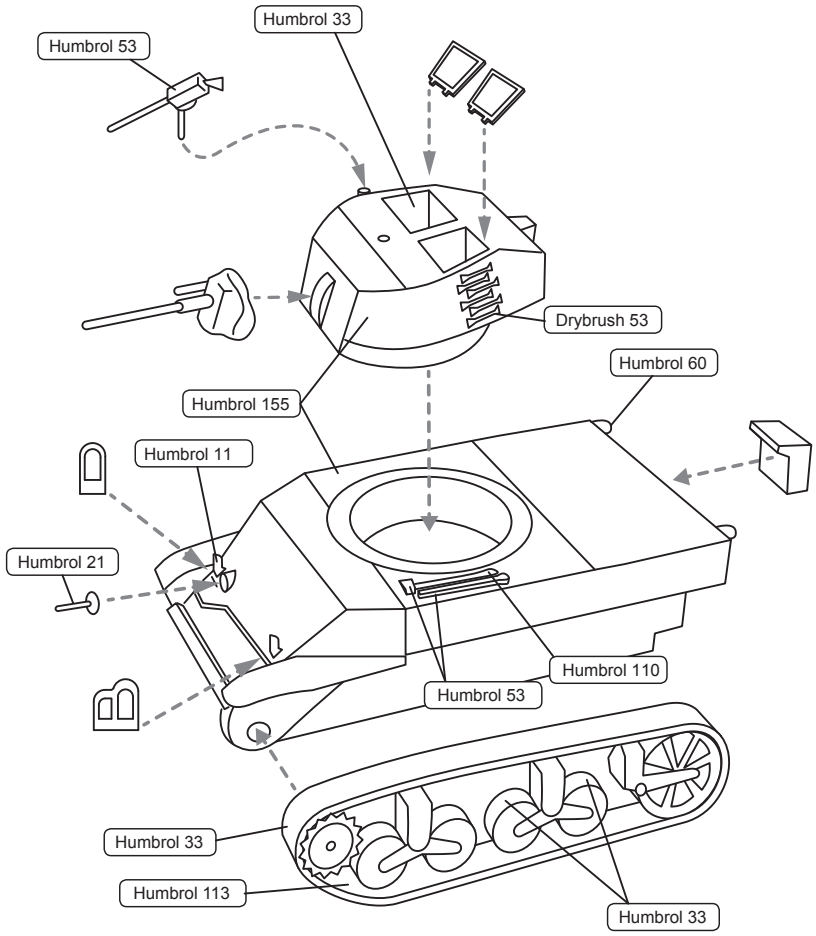

Facultatief | Optional

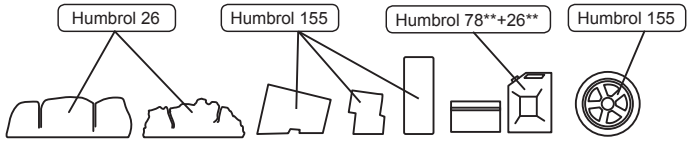

UK 'Elusive'

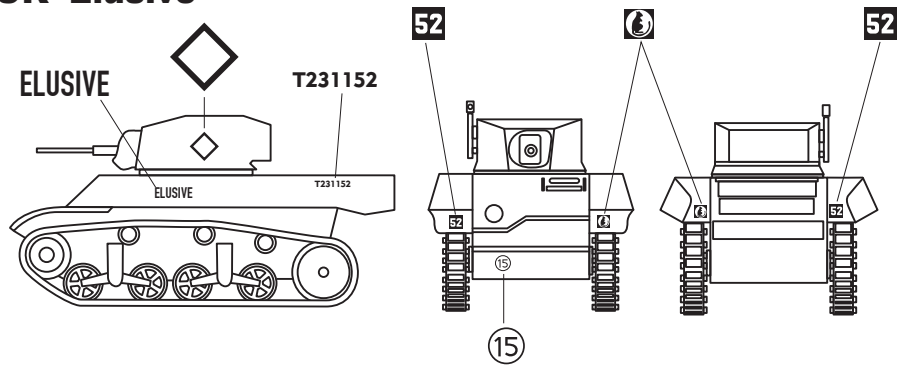

UK 'Calamity Jane II'

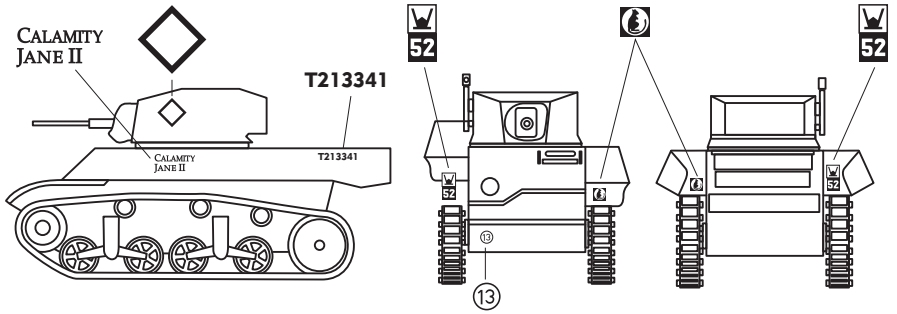
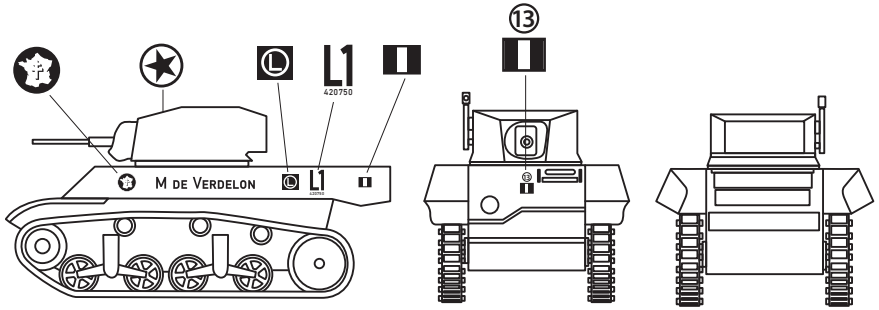
FR 'M. de Verdelon'